디젤지게차

Diesel Forklift Truck

SDF-H SERIES

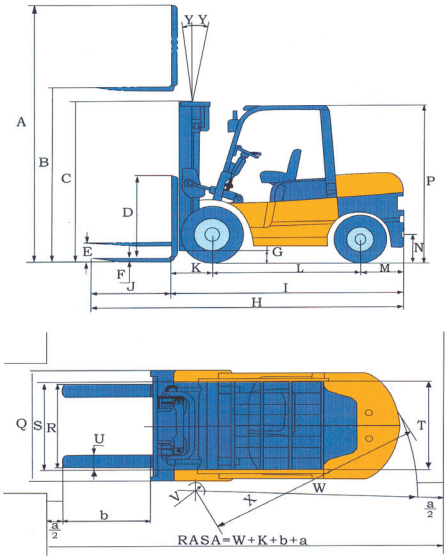

■ SPECIFICATION

항 목				MARK	UNIT	CPCD40	CPCD50	CPCD70	CPCD100
성능	적재능력				Kg	4000	5000	7000	10000
	하중중심				mm	500	500	600	600
	포크	최대인상높이		B	mm	3000	3000	3000	3000
		자유인상높이		E	mm	150	150	200	200
		상승속도	부하시		mm/s	450	430	510	360
			무부하시		mm/s	455	435	540	380
		하강속도	부하시		mm/s	≤595		≤600/≥300	
			무부하시		mm/s				
		규격 (LxWxT)			mm	1070x150x50		1220x150x65	1220x175x80
	마스트	틸트각도 (전/후)		Y/Y	도	6/12	6/12	6/12	6/12
		최고높이		A	mm	4217	4217	4345	4085
		전고 (포크하강시)		C	mm	2375	2375	2500	2850
	장비	주행속도	부하시		Km/hr	24	24	26	26
			무부하시		Km/hr	24	24	28	30
		등판등력	부하시		%	19	15	30	22
			무부하시		%	20	17	19	20
		최소선회반경		X	mm	2480	2550	3370	3900
일반 제원	자체중량 (공차)				Kg	6600	7100	9350	12510
	전장 (포크제외)			I	mm	3090	3154	3580	4260
	전폭			Q	mm	1480	1480	1995	2165
	전고 (오버헤드가드높이)			P	mm	2270 (2230)	2270 (2230)	2450	2560
	최저지상고			G	mm	160	160	200	245
	축간거리			L	mm	2000	2000	2250	2800
	윤간거리	전륜		S	mm	1180	1180	1470	1600
		후륜		T	mm	1190	1190	1700	1700
엔진	제조사				-	NISSAN		Cummins	
	모델명				-	TB42A4GR1		QSB4.5	
	정격출력				KW/rpm	66/2300		82/2200	
	최대토오크				N · m/rpm	310/1800		488/1500	
	배기량				cc	4156		-	-
	연료탱크용량				ℓ	90		140	
	실린더수					6		-	-
	밧데리				V/AH	-		2x12x80	
T/M	형식				-	-		Power Shift	
	변속단수 전진/후진					2/1		2/2	
타이어	전륜				-	300-15-20PR		8.25-15-14PR	9.00-20-14PR
	후륜				-	7.00-12-12PR		8.25-15-14PR	9.00-20-14PR

※ 위 제품의 사양 및 외형은 제품의 성능 향상을 위하여 예고없이 변경될 수 있습니다.